ASMA KİLİT HAMİLİ ÇEYREK DÖNÜŞLÜ KİLİT

662

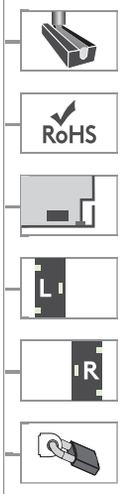

V: 1

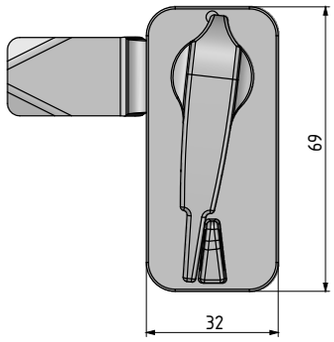

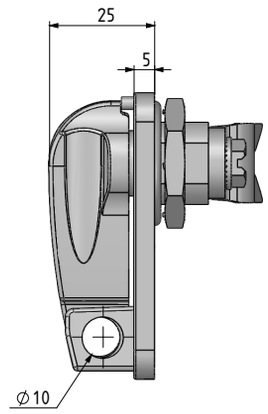

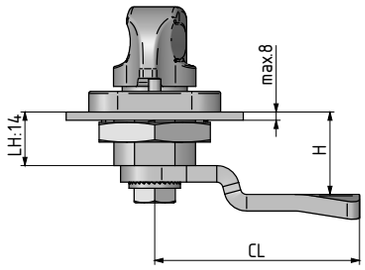

- Asma kilit uygulanabilir.
- Kilitleme mesafesi 14 mm dir. DİL seçiminde dikkat ediniz.
- Standart tınraksız diller kullanılır.
- Asma kilit kanca çapı max. 8 mm olmalıdır.

MALZEME

KOVAN:	Zamak DIN-EN 1774-ZnAl4Cu1
TUTAMAK:	Zamak DIN-EN 1774-ZnAl4Cu1
DİL:	Çelik

YÜZEY

Krom kaplama veya siyah boya

MALZEME	M	YÜZEY	F
Zamak	1	Krom kaplama	1
		Siyah boya	2

YÖN UYGULAMASI	
Sağ kapak	001
Sol kapak	002

Grup Kodu	Versiyon	Malzeme	Yüzey	Dil	Yön Uygulaması
662	1	1	F	CC	

Diller için Sayfa: 172 - 173

tel | + 90 212 721 44 44 fax | + 90 212 721 44 45